

Manometer

Art. 9026051
Manometer voor **9026004** + **9026006**
Inclusief adapterset

Handmanometer

Art. 9026055
Handmanometer voor het controleren
van de druk van uw rubberboot.



Luchtpomp

Dubbelwerkende extra zware luchtpomp, waarvan de capaciteit gehalveerd kan worden zodat de laatste pompslagen minder kracht vergen. Manometer extra leverbaar.

Art. 9026004 Luchtpomp Super - Type 4-2 (4l).
Art. 9026006 Luchtpomp Super - Type 6-3 (6l).



Luchtpomp 12V

Art. P0218544
Luchtpomp 12V
ABS-Huis, aansluitplug en diverse nippels



allpa XXL luchtpomp 230V

Art. 580500
Uitermate krachtige en snelle luchtpomp met een capaciteit van 3000l/min. De pomp blaast en zuigt.

Motor: 220/240V 1000W
Capaciteit: 3000l/min
Druk: 3.6 psi



580380

Bravo BP luchtpomp





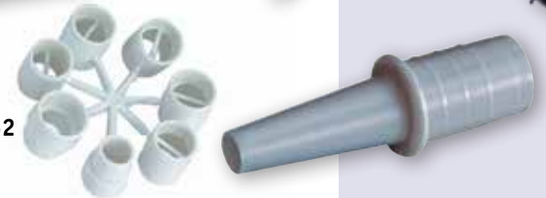

9026052

allpa
marine equipment

Bravo BP luchtpomp 12V zonder accuset

Art.	580380
Capaciteit	120 l/min
Max druk	1 bar (14.5 psi)
Voltage/Ampère	12V/13A
Afmetingen incl tas	21 x 20 x 13 cm
Luchtslang	1.70m

Art. 580330 pomp met accuset incl 220V lader

Geschikt voor rubberboot, SUP, kites etc. Pomp stopt automatisch bij het bereiken van de vooraf ingestelde druk. Complete met meerdere aansluitnippels.

Art.	580348
Capaciteit	125 l/min
Max druk	1.5 bar (22 psi)
Voltage	12V of externe accu (incl accuklemmen)
Afmetingen in tas	20 x 32 x 22 cm
Gewicht	6.65 kg

Geschikt voor rubberboot, SUP, kites etc.

Elektrische pomp GE20 12V



Art.	580346
Capaciteit	120-420 l/min instelbaar
Max druk	1.2 bar (18 psi)
Voltage	12V DC
Afmetingen	29,5 x 10,5 x 16 cm
Gewicht	2,5 kg
Luchtslang	1.70m

Geschikt voor rubberboot, SUP, kites etc kan oppompen en leegzuigen. Compleet met meerdere aansluitnippels.

Elektrische pomp GE BTP-2 12V DC



Art.	580342
Capaciteit	1000 l/min
Max druk	0.25 bar (3.6 psi)
Voltage	12V
Afmetingen	31 x 18 x 19 cm
Gewicht	3.55 kg
Luchtslang	3 m
Art. 580343 permanent aan boord te instaleren	

Geschikt voor rubberboot, SUP, kites etc kan oppompen en leegzuigen. Compleet met meerdere aansluitnippels.

Bravo Turbo Max 12V



Art.	580345
Capaciteit	450 l/min
Max druk	0.30 bar (4.4 psi)
Voltage	12V of externe accu (incl accuklemmen)
Afmetingen	18 x 20 x 24 cm
Gewicht	1.9 kg
Luchtslang	3 m

Geschikt voor rubberboot, SUP, kites etc kan oppompen en leegzuigen. Compleet met meerdere aansluitnippels.

Bravo Super Turbo BST 300 12V



Art.	580347
Capaciteit	450 l/min
Max druk	0.80 bar (11.6 psi)
Voltage	12V van externe accu (incl accuklemmen)
Afmetingen	18 x 20 x 24 cm
Gewicht	1.9 kg
Luchtslang	3 m

Geschikt voor rubberboot, SUP, kites etc kan oppompen en leegzuigen. Compleet met meerdere aansluitnippels.

Bravo Super Turbo BST 12V





2-componenten reparatiesets

2-componenten reparatiesets voor PVC boten

Art. 9061100

Set bestaat uit:
- 125 ml lijm
- 10 ml activeringsmiddel
- 10 ml cleaner
- 1 kwast
- 1 stuk PVC doekmateriaal, rond, lichtgrijs
- 1 set handschoenen

2-componenten reparatiesets voor neopreen-hypalon boten

Art. 9061105

Set bestaat uit:
- 125 ml lijm
- 10 ml activeringsmiddel
- 1 stuk schuurpapier
- 1 kwast
- 1 stuk neopreen-hypalon doekmateriaal, rond, lichtgrijs
- 1 set handschoenen



2 componenten PVC-lijm

2-componentenlijm voor PVC boten

Art. 9061120

Set bestaat uit:
- 500gr lijm
- 30ml activeringsmiddel
- 1 set handschoenen

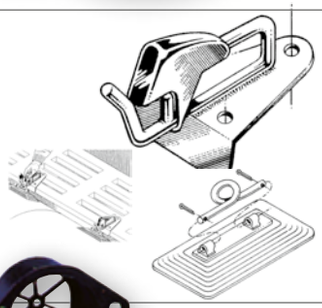

Inklikkende "snap" Davits



Art. 01700036

Inklikkende Davits.
De snaphaken worden op het zwemplateau gemonteerd.
De bevestigingsogen uit **neopreen** worden op de rubberboot gelijmd.
Complete set.
Zowel voor PVC als neopreen.

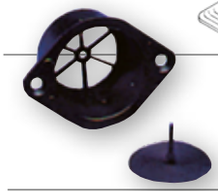

Zelflozer

Art. N1423 Met terugslagklep. Ø Binnen 35mm, Ø Buiten 38mm
Gatsafstand 52mm, breedte 63mm



Zelflozer

Art. N208 Met terugslagklep.
Voor Rubberboten.
Maat Ø66 x 92mm



Knelplug

Art. 9008567 Ø35mm. Past in Art. N1423 en Art. 9062042 (Kunststof huiddoorvoer)



Rubber stop

Art. 9008570 Ø35mm. Past in Art. N1423.

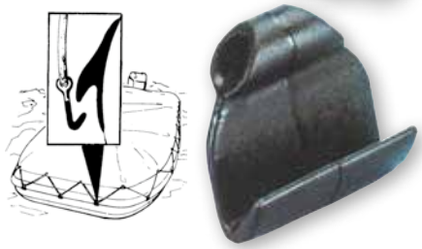

Haken

Art. 9004799 Spanhaak nylon

Transportwielen







9069305

Set RVS steunen met luchtband
Totaal gewicht max. 150kg. Prijs per set.

Art. 9069305 Transportwielen Ibis (groot) afneembaar.
Binnenband leverbaar = **Art. 9069310**.
compleet wiel = **Art. 9069306**.

Art. 9069355 Transportwielen Ibis II (klein) opklapbaar
Binnenband leverbaar = **Art. 9069360**.
compleet wiel = **Art. 9069356**.





9069355

Transportwielen dubbel

Art. 00804080
Set transportwielen opklapbaar uitgevoerd met dubbele wielen
RVS AISI 316
H=790mm, Wiel Ø260mm, Gewicht 6,8kg
Max. belasting 180kg



Transportwielen special

Set RVS steunen met luchtband
Kunnen in opgeklapte toestand op spiegel blijven,
maar zijn wel afneembaar.

Art. 00836062	Totaalgewicht max. 100kg, opklapbaar Wiel Ø360mm (reservewiel Art. 9069356)
Art. 00800080	Totaalgewicht max. 150kg, niet inklapbaar Wiel Ø360mm
Art. 00836038	Totaalgewicht max. 100kg voor verlengde flapsbodem (bijv. Honda) Wiel Ø260mm
Art. 00836080	Totaalgewicht max. 180kg met versterking, opklapbaar, Wiel Ø360mm
Art. 00836034	Transportwielen,opklapbaar Massieve kunststof wielen, totaalgewicht max. 100kg, Wiel Ø130mm





00836034





00836038

Trolley Rubberboot

Art. 00836110
Wordt aan voorste handgreep van rubberboot bevestigd.
Van verzinkt staal, met luchtbanden. A=360mm, B=490mm
Compleet transportwiel = **01040000**
C=940mm, D=1140mm

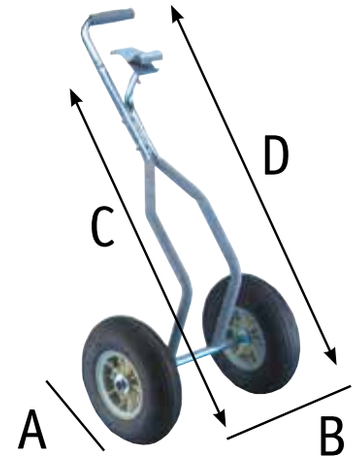



Rubberboot-ventiel

Art. 9026250
Universeelventiel met „Push-push“ systeem: klep blijft open in leegloop. Wordt geleverd met slangnippel.

Maten: buiten 51 x 53mm (BxH), binnen breedte 38mm



Art. 9038702 Ventiel huidige Allpa en Lodestar boten 2014/15
Art. 9038702/W Ventiel oude Allpa boten



Art. 9038707 Montagesleutel voor opblaasbootventiel. Passend voor alle huidige allpa ventielen, ook Lodestar, ook ventiel Art. 9026250. Kleur zwart met 8 smalle inkepingen.

Art. 9038707/W Montagesleutel voor opblaasbootventiel voor vroegere allpa en Lodestar boten. Kleur grijs met 6 brede inkepingen.



Art. 9038703 Peddel (1x) L=168cm
Art. 9038715 Peddel (1x) L=144cm



Art. 9038704 Reparatieset PVC wit
Art. 9038717 Reparatieset PVC blauw



Art. 9038705 Plakstrip voor zitbank, wit
Art. 9038718 Plakstrip voor zitbank, blauw

Vervangings-onderdelen allpa rubberboten



Art. 9038706 Roeidol (1x)





Art. 9038709 Lensstop compleet, Ø22mm



Art. 9038710 Aluminium bank L=100cm (eenvoudig in te korten indien nodig)

Art. 9038853 Aluminium bank L=95cm voor 350 & 390
Art. 9038854 Aluminium bank L=105cm voor 420





Art. 9038711 Voetpomp compleet met slang
Art. 580388 Losse snelaansluiting

Opblaasboot Banktas



Tas om aan bank van opblaasbootbank te hangen. Met zitkussen. Tas is afritsbaar. Van zwaar waterafstotend materiaal.
Kleur: lichtgrijs

Art. 9038855 Tas voor banklengte 75cm
Art. 9038856 Tas voor banklengte 85cm
Art. 9038857 Tas voor banklengte 95cm
Art. 9038858 Tas voor banklengte 105cm

Opblaasboot Boegtas



Boegtas universeel
Kleur: lichtgrijs

Art. 9038886 Boegtas voor bootlengte 265-330cm
Art. 9038887 Boegtas voor bootlengte 350-390cm
Art. 9038888 Boegtas voor bootlengte 420cm

Opblaasboot Dekzeil Heavy Duty



Art. 9038960 Dekzeil voor bootlengte 230cm
Art. 9038961 Dekzeil voor bootlengte 260/300cm
Art. 9038962 Dekzeil voor bootlengte 340cm
Kleur: lichtgrijs

Telescopische dekzeilsteun



Art. 1627497 Verstelbare steun: 865 – 1515mm

Art. 9080100 Verstelbare steun: van 900 – 1730mm
Deze kan aan het zeil genaaid worden.

Art. 9072009 Buis van geanodiseerd aluminium
Buisdiameter: 25.4mm/28.8mm, Lengte: 790 - 1487mm
De voetplaat en bovenstuk zijn zo ontworpen dat schuiven wordt tegengegaan. Inclusief spanbanden: 2x 10mtr. met kunststof gesp.

Dekzeilen



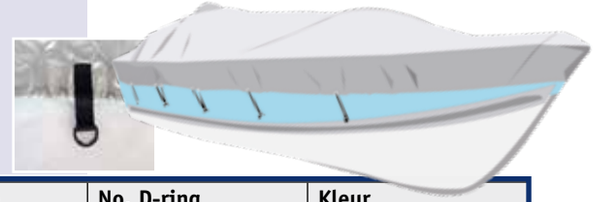

Dekzeilen voor een goede bescherming van uw boot.
Van polyester 300D* met aluminium coating en D-ringen voor gemakkelijke bevestiging.
Kleur zilvergrijs.
* Maat XXL en Maxi zijn van 600D polyester met blue navy kleur.

Artikelnr.	Maat	Bootlengte	Bootbreedte	No. D-ring	Kleur
02224300	Tender	240-300	140	6	Zilvergrijs
02230360	Tender	300-360	170	6	Zilvergrijs
02218488	XXS	427-488	180	8	Zilvergrijs
02222488	XS	427-488	229	10	Zilvergrijs
02223488	S	488-564	239	10	Zilvergrijs
02224579	M	518-579	244	10	Zilvergrijs
02226610	L	550-610	265	10	Zilvergrijs
02229650	XL	580-650	295	10	Zilvergrijs
02238710	XXL	630-710	380	10	Blue Navy
02270780	Maxi	700-780	400	14	Blue Navy

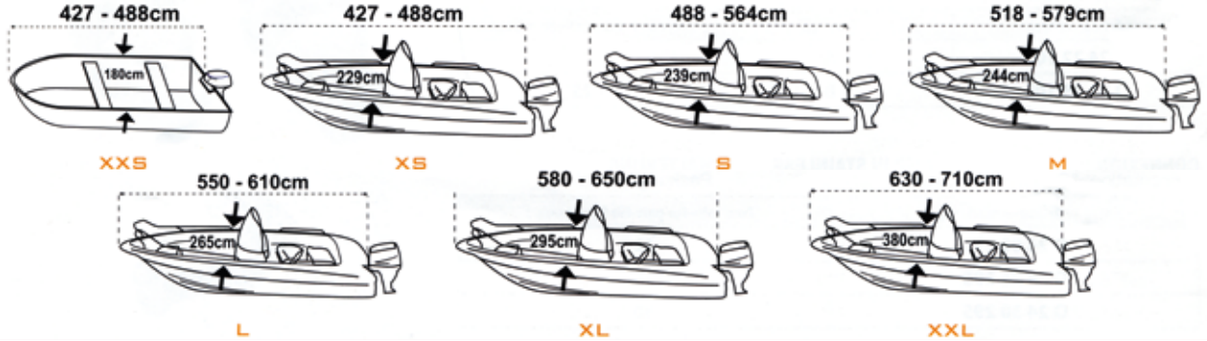



LodeStar



Ultra Light Drop-Stitch	Ultra Light 195	Ultra Light 220	Ultra Light 250	Ultra Light 275
	Art. 9038029	**Art. 9038032**	**Art. 9038035**	**Art. 9038037**
Bodemmateriaal	Opblaasbare bodem	Opblaasbare bodem	Opblaasbare bodem	Opblaasbare bodem
Pakmaat (cm)				
Boot	95 x 40 x 25	95 x 45 x 25	95 x 65 x 28	95 x 70 x 30
Max. pk	4	5	5	8
Lang / kortstaart	kortstaart	kortstaart	kortstaart	kortstaart
Max. Personen	2	3	3 + 1	4
Aantal luchtkamers	3 + 1 + 1	3 + 1 + 1	3 + 1 + 1	3 + 1 + 1
Ø luchtkamers (cm)	41	41	41	41
Afmetingen (cm) AxB	195 x 143	220 x 143	250 x 143	275 x 143
Gewicht (kg) C	20	22	25	27

NSA	NSA 230	NSA 260	NSA 290	NSA 300	NSA 340
	Art. 9038003	**Art. 9038006**	**Art. 9038009**	**Art. 9038010**	**Art. 9038014**
Bodemmateriaal	Opblaasbare bodem	Opblaasbare bodem	Opblaasbare bodem	Opblaasbare bodem	Opblaasbare bodem
Pakmaat (cm)					
Boot	100 x 55 x 30	100 x 60 x 35	100 x 55 x 28	110 x 65 x 35	110 x 70 x 40
Max. pk	5	6	10	15	20
Lang / kortstaart	kortstaart	kortstaart	kortstaart	kortstaart	kortstaart
Max. Personen	3	3 + 1	4	5	6
Aantal luchtkamers	3 + 1 + 1	3 + 1 + 1	3 + 1 + 1	3 + 1 + 1	3 + 1 + 1
Ø luchtkamers (cm)	41	41	41	45	45
Afmetingen (cm) AxB	230 x 143	260 x 143	290 x 145	300 x 170	340 x 170
Gewicht (kg) C	29	32	34	41	48

NS	NS 250	NS 290	NS 320
	Art. 9038040	**Art. 9038042**	**Art. 9038045**
Bodemmateriaal	Kunststof bodem	Kunststof bodem	Kunststof bodem
Pakmaat (cm)			
Boot / bodem	100x60x40 / 75x50x12	100x60x40 / 82x60x12	100x65x40 / 88x60x12
Max. pk	6	10	15
Lang / kortstaart	kortstaart	kortstaart	kortstaart
Max. Personen	3	4	5
Aantal luchtkamers	3 + 1	3 + 1	3 + 1
Ø luchtkamers (cm)	41	41	41
Afmetingen (cm) AxB	250 x 152	290 x 152	320 x 152
Gewicht (kg) C	45	49	55

Ultra Light

NSA-300/340

NS



LodeStar

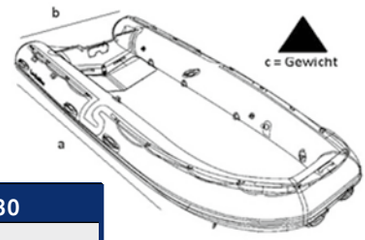

TriMAX 3D-V	TriMAX 3D-V 340	TriMAX 3D-V 380	TriMAX 3D-V 430
	Art. 9038049	**Art. 9038048**	**Art. 9038051**
Bodemmateriaal	3D-V air bodem	3D-V air bodem	3D-V air bodem
Pakmaat (cm)			
Boot	125 x 70 x 30	142 x 75 x 40	142 x 75 x 45
Max. pk	20	30	50
Lang / kortstaart	kortstaart	kortstaart	kortstaart
Max. Personen	6	8	10
Aantal luchtkamers	3 + 1 + 2	3 + 2 + 2	4 + 2 + 2
Ø luchtkamers (cm)	45	50	50
Afmetingen (cm) AxB	340 x 170	380 x 200	430 x 200
Gewicht (kg) C	58	94	99

TriMAX ALU	TriMAX ALU 340	TriMAX ALU 380	TriMAX ALU 430
	Art. 9038046	**Art. 9038047**	**Art. 9038050**
Bodemmateriaal	Aluminium bodem	Aluminium bodem	Aluminium bodem
Pakmaat (cm)			
Boot / bodem	125x70x30 / 100x60x15	142x75x35 / 122x66x15	142x75x40 / 122x66x15
Max. pk	20	30	50
Lang / kortstaart	kortstaart	kortstaart	kortstaart
Max. Personen	6	8	10
Aantal luchtkamers	3 + 1 + 2	3 + 1 + 2	4 + 1 + 2
Ø luchtkamers (cm)	45	50	50
Afmetingen (cm) AxB	340 x 170	380 x 200	430 x 200
Gewicht (kg) C	87	135	150



RIB Light	RIB 260 Light	RIB 290 Light
	Art. 9038055	**Art. 9038060**
Bodemmateriaal	Polyester bodem	Polyester bodem
Pakmaat (cm)		
Boot	215 x 100 x 45	240 x 105 x 45
Max. pk	6	10
Lang / kortstaart	kortstaart	kortstaart
Max. Personen	3	4 + 1
Aantal luchtkamers	3	3
Ø luchtkamers (cm)	40	40
Afmetingen (cm) AxB	260 x 154	295 x 154
Gewicht (kg) C	45	51

RIB Open	RIB 320 Open	RIB 350 Open	RIB 420 Open
	Art. 9038062	**Art. 9038065**	**Art. 9038067**
Bodemmateriaal	Polyester bodem	Polyester bodem	Polyester bodem
Pakmaat (cm)			
Boot	250 x 105 x 45	300 x 110 x 58	320 x 110 x 65
Max. pk	20	30	40
Lang / kortstaart	kortstaart	kortstaart	langstaart
Max. Personen	4 + 1	6	7
Aantal luchtkamers	3	3	4
Ø luchtkamers (cm)	40	46	47
Afmetingen (cm) AxB	320 x 159	350 x 170	420 x 180
Gewicht (kg) C	86	96	108

TriMAX ALU
TriMAX 3D-V

RIB Light

RIB Open







Accessoires

Art. 9038207 Zitbank

Art. 9038206 Stuurconsole





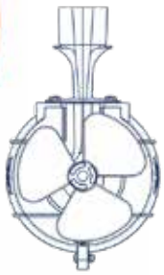



Prop Guard

Art. 16198165 Prop Guard 9-25 HP Ø23cm, geel

Art. 16198232 Prop Guard 25-35 HP Ø29cm, oranje

Gemaakt van versterkt polypropyleen. De Prop Guard biedt bescherming aan de schroef tegen schade van buitenaf. Door de ring om de schroef zal deze de waterstraal nauwkeuriger wegstuwen waardoor er meer stuwkracht ontstaat wat het brandstof verbruik kan verminderen.
Model 9-25 pk, maximale schroefdiameter 21,6cm
Model 25-35 pk, maximale schroefdiameter 28cm



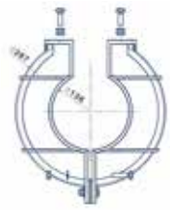



Lifeguard

Art. 481005 Lifeguard
Persoonlijk reddingsmiddel



allpa
marine equipment



LEGENDA

SI. = inbouwtank	ST. = afstandbediening
C. = kortstaart	DW. = Drive by Wire top montage
L. = langstaart	E. = electrostart
XL. = extra langstaart	T. = tilt
B. = gasdraaigreep	PT. = powertrim

XSR = XSR-Motoren zijn speciaal door Selva ontwikkeld. Deze modellen leveren een hoger koppel vergeleken met die waarvan deze XSR-motoren zijn afgeleid. Ontwikkeld voor betere prestaties bij gelijke efficiëntie en flexibiliteit.